Artilleria A3.qxd 02.10.2006 12:09 Page 1

Рибодекин
Ribaudequin

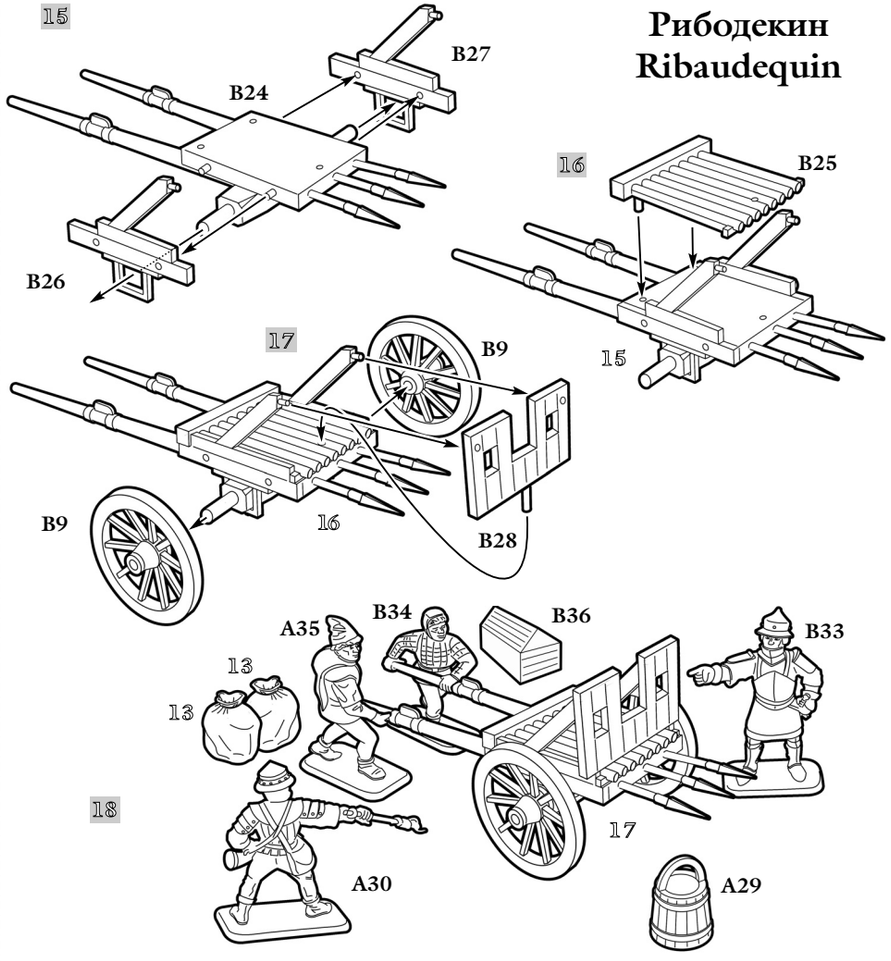

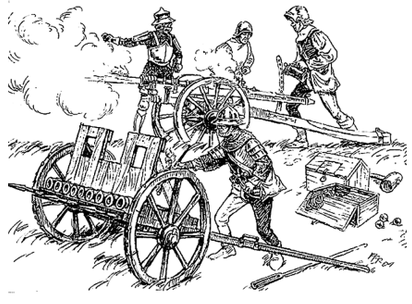

Характеристики средневековой полевой пороховой артиллерии указаны в книге правил "Эпоха Битв. Средневековье".

Characteristics of the medieval field artillery are in the Rulebook "Age of Battles. Medieval".

Средневековая полевая пороховая артиллерия XIV-XV в.в.
Medieval field powder artillery XIV-XV A.D.

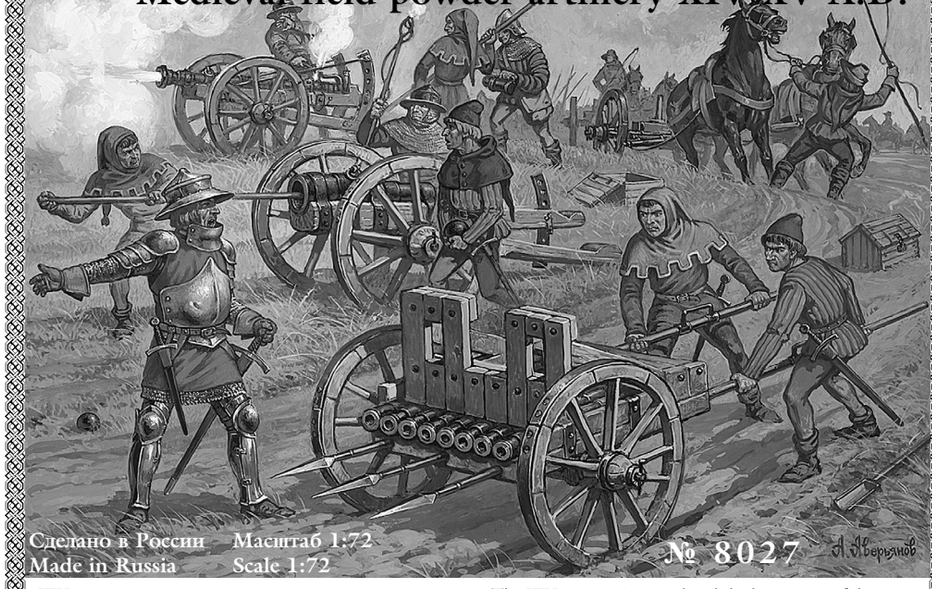

XIV век считается началом эры пороховой артиллерии. Стволы первых пушек отливались из меди или бронзы либо выковывались из мягкого железа. Способы высверливания изнутри металлических заготовок еще не были известны ни арабским, ни европейским мастерам, поэтому стволы ковались из сваренных вдоль и скрепленных обручами полос металла. Изготовленные таким образом орудия оказывались очень непрочными, что значительно ограничивало мощность артиллерии раннего периода. Вес такого ствола составлял 20-80 кг, калибр - 70-90 мм. В XV веке пороховые орудия были усовершенствованы и установлены на передвижные лафеты. Пороховая артиллерия получила широкое распространение и активно использовалась во времена Столетней войны, как в полевых сражениях, так и при осаде и обороне городов.

Набор "Средневековая полевая пороховая артиллерия" может быть использован как составная часть игровой системы "Эпоха Битв". Каждая фигурка соответствует реальному историческому воину или орудию со свойственными ему характеристиками, в книге правил "Эпоха Битв. Средневековье". Ознакомившись с правилами игры "Эпоха Битв" и каталогом, Вы сможете прикоснуться к увлекательному миру военно-исторической игры. Спрашивайте книгу правил в магазинах вашего города.

The XIV century is considered the beginning of the powder artillery epoch. The barrels of the first cannons were cast from copper or bronze or forged from soft iron. The ways of drilling inside the metal billet were not still known neither to Arabian nor to European craftsmen, therefore barrels were forged from flat bars of metal welded longwise and then hoop shaped. Guns manufactured in such a way were found not durable enough, which substantially limited power of the early period artillery. Such a barrel weighed 20-80 kg, 70-90 mm caliber.
The XV century saw the improvement of the powder guns which began to be mounted on the movable gun-carriages. The powder artillery was widely spread and used at the time of The Hundred Years' War, both in field battles and during siege and defence of towns.

The set "Medieval field artillery" can be used for playing "Age of Battles" system. Each figure corresponds to the real historical warriors with their special characteristics. Playing "Age of Battles" system and using our Rulebook and catalog, you'll enjoy the world of historical-military games. Ask for the Rulebook in shops of your town!

Серпентина Serpentine

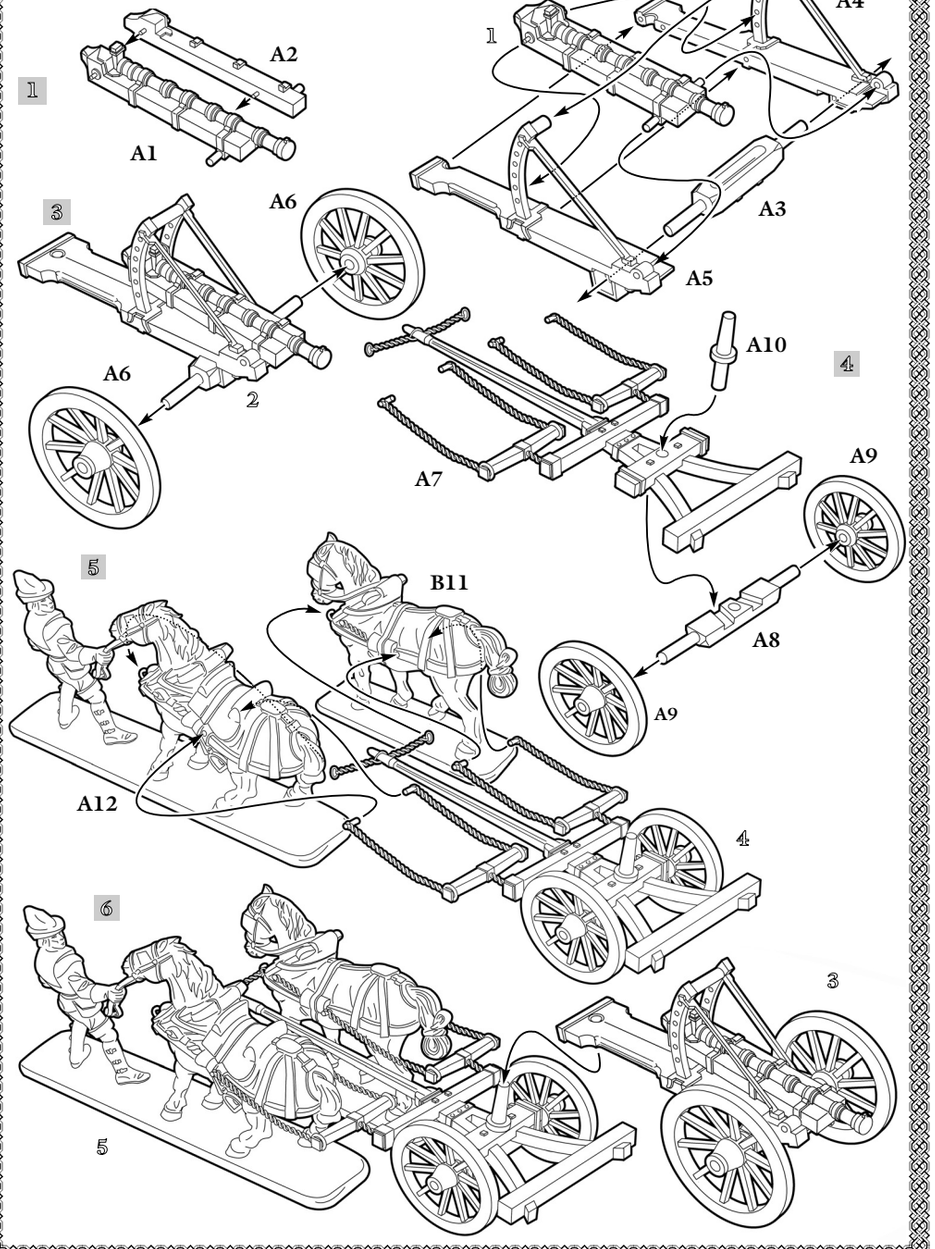
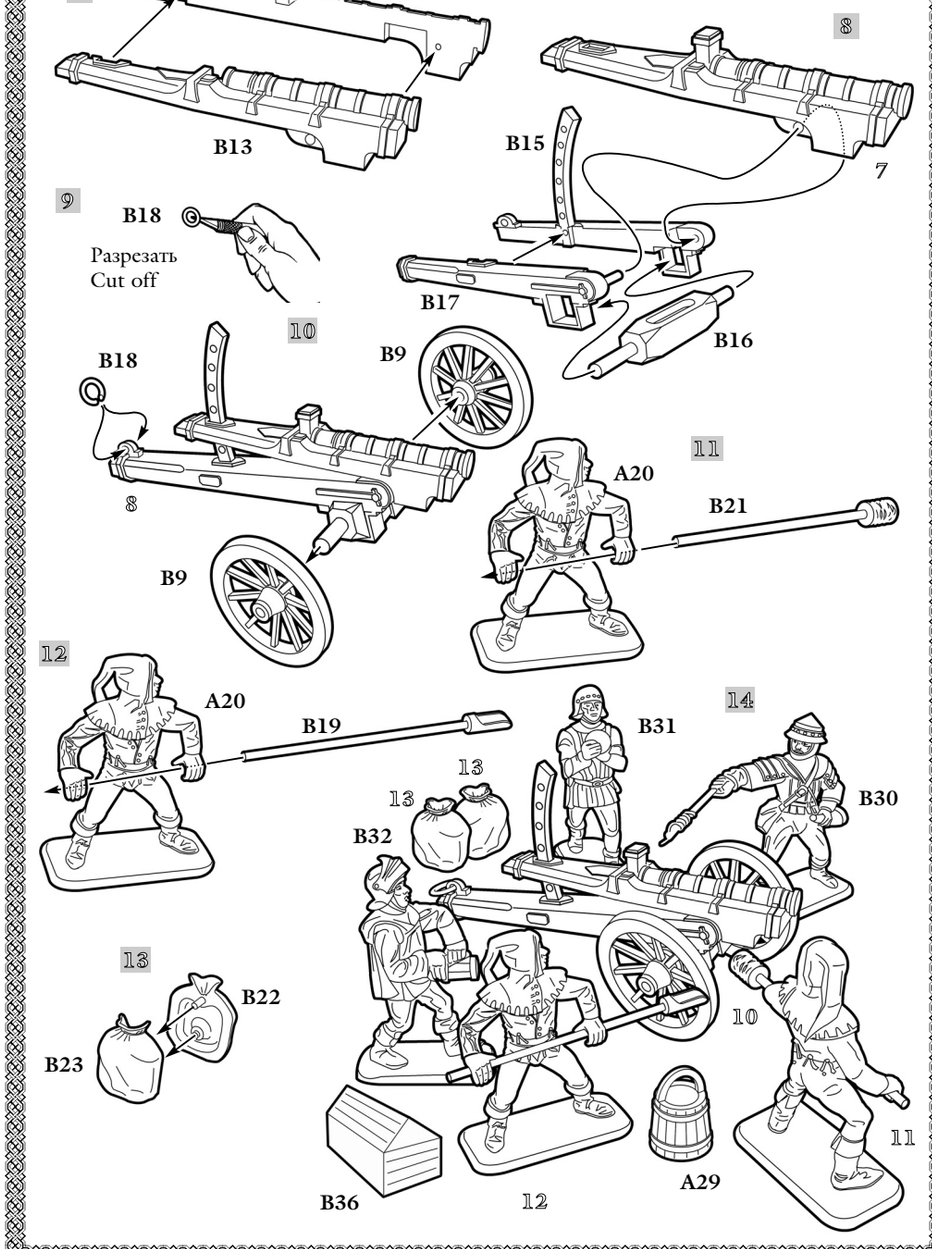
Веглер Veuglaire